ISO 9001:2008 СЕРТИФИЦИРОВАНО

~ осн. 1990

CANAM pipe & supply

Включая безопасную функцию для коллекторов Safe Deform!

Возможно подсоединение реверсивного сердечника

SRH2

На данный момент новая 36-дюймовая модель рассчитана на 150 фунтов/кв.дюйм (1034 кПа)

Паровой обогреватель для буровых установок

Канадский регистрационный номер (CRN): 0H14931.2C

150 фунт/кв. дюйм изб. давления (1034 кПа)

Промышленные отопительные теплообменники

Hazloc Heaters™

Safe heat when you need it!

EAC Ex

Серия **паровых отопительных приборов SRH2** представляет собой обогревательные теплообменники, которые были специально разработаны для удовлетворения высоких требований нефтегазовой отрасли промышленности, особенно в сфере бурения скважин. Тяжелые эксплуатационные условия этой отрасли промышленности требуют, чтобы отопительное оборудование было безопасным, надежным, исправно работающим и доступным в тот момент, когда оно необходимо. Обогреватели серии **SRH2** созданы с учетом ваших потребностей, поскольку мы знаем, что поломка котла или небрежное отношение к состоянию системы может привести к случайному замерзанию системы отопления.

Все модели серии **SRH2 разработаны с учетом требований ASME** для паровых систем с **максимальным рабочим давлением до 150 фунтов/кв. дюйм (1034 кПа).** На них также получен **Знак евразийского соответствия (EAC Ex),** который тем самым сертифицирует их для использования во взрывоопасных зонах согласно Техническому регламенту Таможенного союза. Обогреватели **SRH2** шести типоразмеров включают в себя наши верхние и нижние коллекторы активной зоны безопасного типа **SafeDeform™**, которые могут деформироваться (расширяться) до определенного размера вследствие разрастания льда в условиях замерзания. Данная особенность позволяет обогревателям **SRH2** замерзать несколько раз без каких-либо серьезных повреждений с учетом вопросов безопасности. С многоходовыми конфигурациями функция **SafeDeform™** недоступна.

Взаимозаменяемый с обогревателями других производителей и с реверсивной функцией!

Размеры корпусов и монтажных отверстий некоторых обогревателей компании «***Hazloc Heaters™***» из серии **SRH2** эквивалентны моделям обогревателей основных конкурентов, что делает их легко взаимозаменяемыми. Кроме того, наши прочные и превосходные сменные коллекторы **SRH2 SafeDeform™** также предназначены для установки на соответствующие модели обогревателей конкурентов, если они подходят по размеру. Дополнительным преимуществом является наша 18-месячная гарантия на обогреватели и наша реверсивная функция для сотовых труб (сердечников), которая позволяет путем их вращения изменить расположение мест подключения впускного и выпускного патрубков для их удобного расположения в соответствии с вашим планом установки! (см. фото внизу стр.3).

Максимальная износостойкость для прочных оребрённых труб и коллекторов!

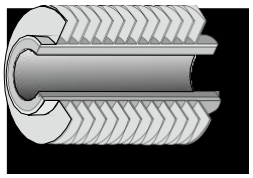

Все сердечники теплообменников **SRH2 SafeDeform™** изготовлены с использованием прочных трубок из углеродистой стали 16-го калибра (0,065 дюйма) с навивными алюминиевыми ребрами и коллекторов из углеродистой стали 12-го калибра (0,105 дюйм) для обеспечения **максимальной прочности, устойчивости к коррозии и увеличения срока службы** в сложных условиях применения.

Как сделать заказ

Для заказа, пожалуйста, указывайте код согласно формату на стр. 5 "Кодовая последовательность для заказа определенной модели обогревателя", указывая базовую модель, напряжение двигателя, фазу, частоту и тип двигателя. При заказе моделей со взрывозащищенными двигателями также требуется указывать классификацию взрывоопасной зоны, в которой будет находиться оборудование.

Пример кода заказываемой модели:

SRH2-16-C-1-115160-E (подходит для зоны Класса I, Раз.1, Группа D, T3B)

Проверенные рабочие характеристики и надежность!

Впускной/выпускной патрубки с внутренней резьбой для облегчения снятия сердечника

Заклепки в верхней панели для дополнительной прочности

Корпус из стали 14-го калибра с эпоксидным покрытием для обеспечения износостойкости

Алюминиевые вентиляционные решетки, прикрепленные к ячейкам в панелях корпуса для удобного управления направлением потока воздуха

Алюминиевые лопасти вентилятора с функцией быстрой замены

Имеются двигатели общего назначения или взрывозащищен-ные двигатели

Алюминиевые оребрённые трубы 16-го калибра (0,065 дюйм.) с длительным сроком службы

(на рис. показана 20-дюймовая модель)

Заглушки для посадочных отверстий муфт для выполнения реверсивной функции сердечника

Прочная монтажная опора для двигателя, состоящая из трех частей, предотвращает преждевременное образование трещин

Защитная решетка вентилятора с эпоксидным покрытием для быстрого доступа к лопастям вентилятора

Габаритные размеры SRH2 (модели размером от 12 до 30 дюймов)

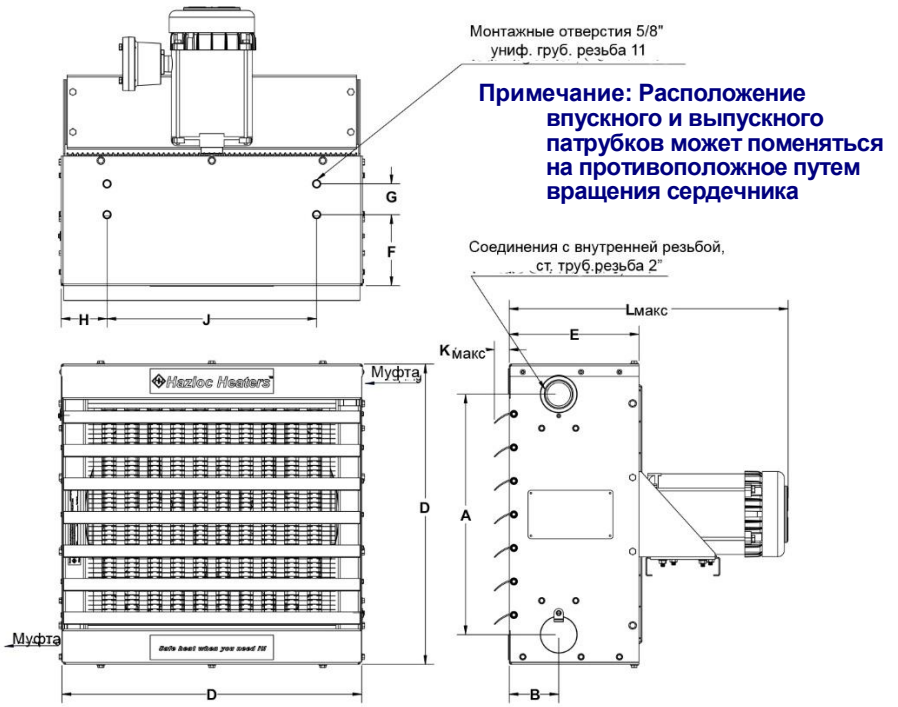

Примечание: Расположение впускного и выпускного патрубков может поменяться на противоположное путем вращения сердечника

Размер обогрев	12	16	20	24	30
Разм.	Дюймы (мм)	Дюймы (мм)	Дюймы (мм)	Дюймы (мм)	Дюймы (мм)
A	12.6 (320)	15.51 (394)	19.49 (495)	23.46 (596)	29.53 (750)
B	4.02 (102)	4.02 (102)	4.02 (102)	4.65 (118)	5.71 (145)
C	1.85 (47)	2.38 (60.5)	2.4 (61)	2.4 (61)	2.4 (61)
D	16.3 (414)	20.28 (515)	24.29 (617)	28.27 (718)	34.33 (872)
E	9.76 (248)	9.76 (248)	10.51 (267)	11.81 (300)	13.78 (350)
F	6.77 (172)	5.77 (146.5)	5.75 (146)	6.69 (170)	7.48 (190)
G	(2 отвер)	1.75 (44.5)	2.5 (63.5)	2.76 (70)	3.15 (80)
H	2.64 (67)	2.64 (67)	3.62 (92)	4.29 (109)	4.37 (111)
J	11.02 (280)	15 (381)	17 (432)	19.69 (500)	25.59 (650)
K	1.38 (35)	1.38 (35)	1.38 (35)	1.38 (35)	1.38 (35)
L	21.65 (550)	21.65 (550)	22.83 (580)	24.21 (615)	27.36 (695)

Проверенные рабочие характеристики и надежность!

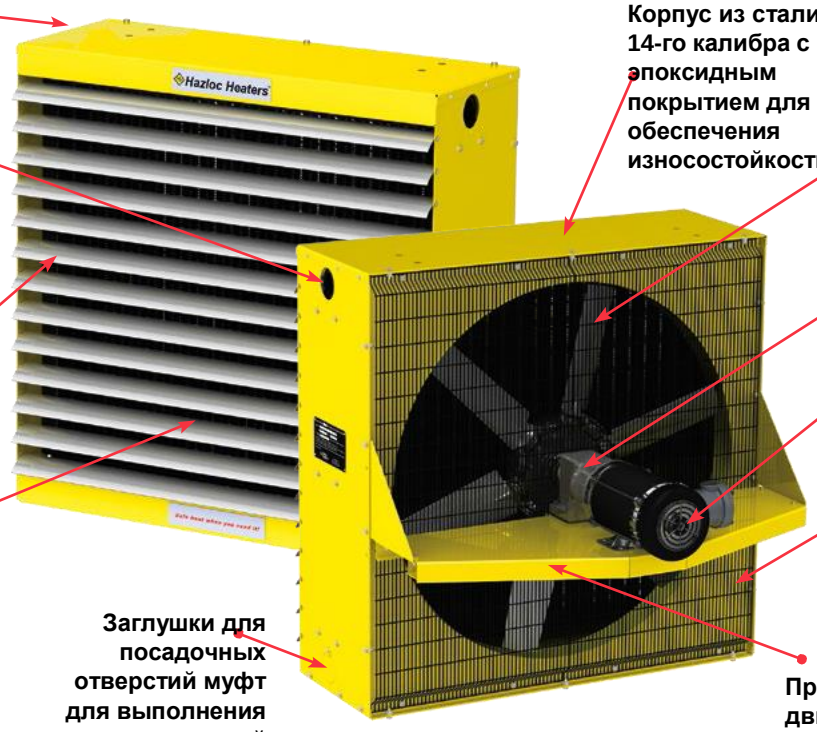

Заклепки в верхней панели для дополнительной прочности

Впускной/выпускной патрубки с внутренней резьбой для облегчения снятия сердечник

Алюминиевые вентиляционные решетки, прикрепленные к ячейкам в панелях корпуса для удобного управления направлением потока воздуха

Алюминиевые оребрённые трубы 16-го калибра (0,065 дюйм.) с длительным сроком службы

Заглушки для посадочных отверстий муфт для выполнения реверсивной функции сердечника

Корпус из стали 14-го калибра с эпоксидным покрытием для обеспечения износостойкости

Шестилопастной алюминиевый вентилятор с легкосъемными и быстро заменяемыми лопастями

Не требующий ремонта редуктор

Имеются двигатели общего назначения или взрывозащищен-ные двигатели

Защитная решетка вентилятора с эпоксидным покрытием для быстрого доступа к лопастям вентилятора

Прочная монтажная опора для двигателя, состоящая из трех частей, предотвращает преждевременное образование трещин

(на рис. показана 36-дюймовая модель)

Габаритные размеры SRH2 (36-дюймовая модель)

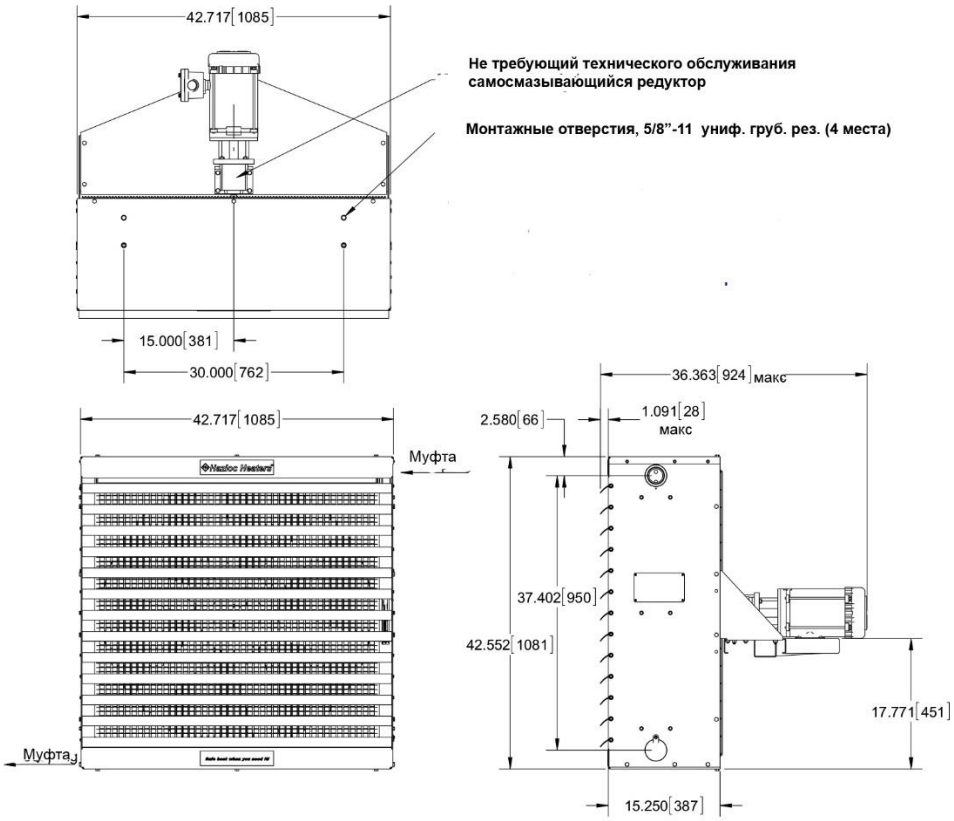

Кодировка моделей SRH2

Кодовая последовательность для заказа определенной модели обогревателя

Приписывается на заводе

SRH 2 - 12 - C - 1 - 115 1 60 - E - S - A

Серия модели

Поколение
Серьезные изменения

Размер вентилятора	
12 дюймов	12
16 дюймов	16
20 дюймов	20
24 дюйма	24
30 дюймов	30
36 дюймов	36

Согласование	
Кан. Рег. №	C

Число ходов	
1 ход#	1

№ версии продукта
Небольшие изменения

Спец. продукт	
S	Стандар.продукт
C	Спец. продукт

Тип двигателя	
G	Общ. назначен.
E†	Взрывозащищ.

Частота	
50	50 герц
60	60 герц

Фаза	
1	1 фаза
3	3 фазы

Напряжение двигат.*	
115	115 вольт
208	208 вольт
230	230 вольт
460	460 вольт
575	575 вольт

- #Имеется только одноходовая конфигурация из-за конструкции SafeDeform™ .
- *Другие напряжения возможны по требованию. Для них могут потребоваться более длительные сроки разработки и производства. Свяжитесь с заводом.
- Двигатели рассчитаны на работу при номинальном напряжении с допусками ± 10%.
- При заказе взрывозащищенного двигателя проверьте, чтобы оборудование соответствовало вашей классифицированной взрывоопасной зоне.
- † Стандартный взрывозащищенный двигатель подходит для Классов I и II, Разд. 1 и 2, Группы C, D, F и G; T3B

Технические характеристики моделей серии SRH2

Модель		SRH2-12	SRH2-16	SRH2-20	SRH2-24	SRH2-30	SRH2-36
Диаметр вентилятора	дюйм. (мм)	12 (304.8)	16 (406.4)	20 (508.0)	24 (609.6)	30 (762.0)	36 (914.4)
Подача воздуха*	фт^3/мин	1090 (1852)	1650 (2803)	3000 (5097)	3800 (6456)	5500 (9344)	8350 (14,186)
Приб. скорость воздуха*	фт/мин	1305 (6.6)	1111 (5.6)	1309 (6.6)	1138 (5.8)	1066 (5.4)	928 (4.7)
Дальнобойность	фт (м)	45 (13.7)	65 (19.8)	70 (21.3)	80 (24.4)	85 (25.9)	70 (21.3)
Мощность двигателя	л.с.(ватт)	¼ (186)	¼ (186)	½ (373)	½ (373)	¾ (559)	1 (746)
Рек. мин. монтажная	фт (м)	7.5 (2.3)	7.5 (2.3)	7.5 (2.3)	7.5 (2.3)	7.5 (2.3)	7.5 (2.3)
Чистый вес	фунты (кг)	78 (35.4)	98 (44.4)	132 (59.9)	200 (90.7)	257 (116.6)	482 (218.6)
Прибл. отгрузочный вес	фунты (кг)	128 (58.1)	150 (68.0)	190 (86.2)	265 (120.2)	332 (150.6)	594 (269.4)

*** При 70°F (21°C), 60 Гц и на уровне моря**

Аббревиатуры

10³ – 1000
БТЕ – Британские тепловые единицы
Конд. – Расход конденсата
Фт/мин – футов в минуту
ВТВ – Выходная температура воздуха
фунт/кв.дюйм – фунтов на квадратный дюйм избыточного давления
Куб.фут./мин. - кубических футов в минуту
ТВВ – Температура воздуха на входе

Общие технические характеристики серии SRH2

Аттестация	Регистрационный номер Канадской ассоциации по стандартизации: 0H14931.2C - пар или жидкости (не применяется со смертельно опасными жидкостями, определение которых дано в стандарте ASME, Раздел VIII, Гл. 1, UW-2).
Максимальное рабочее	150 фунтов/кв. дюйм (1034 кПа).
Максимальная рабочая	550°F (288°C).
Минимальная проектная	-20°F (-29°C).
Материал корпуса	Сталь 14-калибра (0,075 дюйм. (1,9 мм)). Модель SRH2-36: сталь 12-калибра (0,105 дюйм. (2,7 мм)) на верхней и нижней панелях и монтажной опоре двигателя. Желтая эпоксидно-полиэфирная порошковая краска наносится предварительно в 5 этапов, включая покрытие фосфат железом.
Пластины вентиляционной решетки	Анодированный алюминиевый профиль.
Вентилятор	Искробезопасный, с тремя алюминиевыми лопастями (кроме модели SRH2-30, у которой двухлопастной вентилятор, и модели SRH2-36 с шестилопастным вентилятором).
Предохранительная решетка вентилятора	Разъемная конструкция с очень близким расстоянием между проводами. Датчик диаметром 3/8 дюйм. (9,5 мм) не пройдет сквозь ячейку.
Электроприводной двигатель	Теплозащищенный, включен в номенклатуру Канадской ассоциация по стандартизации (CSA) или Лаборатории по технике безопасности (UL), 1725 об./мин., не требует регулярной смазки, на шарикоподшипках, с 56 рамой и легкосъемными и легкозаменяемыми лопастями вентилятора. Модель SRH2-36 – двигатель с рамой 56C и с редуктором, не требующим технического обслуживания.
Монтажные отверстие	5/8 дюйм. - 11 американской унифицированной грубой резьбы – 4 отверстия сверху обогревателя (2 отверстия у модели SRH2-12).
Соединения для текучих сред	Впускной и выпускной патрубки с внутренней 2-дюйм. стандартной трубной резьбой (положение впускного и выпускного патрубков может поменяться на противоположное путем вращения сердечника).
Материал коллектора	Углеродистая сталь 12-го калибра (0,105 дюйм. (2,7 мм)) и 3/16 дюйм. (4,8 мм) в соответствии с требованиями ASME.
Оребрённые трубы	Трубы из углеродистой стали с наружным диаметром 5/8 дюйм. (15,9 мм) [16-го калибра, с толщиной стенки 0,065 дюйм. (1,6 мм)] с навивными алюминиевыми ребрами, не содержащих соединений меди, типа КВСП, с наружным диаметром 1-1/2 дюйм. (38,1 мм), с шагом 10 ребер на дюйм.

Комплектующие детали и принадлежности – Монтажные кронштейны

WMB*

Настенный кронштейн
Для применения в зданиях с прочными толстыми стенами. Секции в форме буквы «Z» обеспечивают дополнительную поддержку там, где это необходимо.

BMB*

Базовый кронштейн
Для применений там, где опорный рычаг может быть прикреплен болтами или приварен непосредственно к стальной конструкции или бетону.

PMB*

Кронштейн с монтажом на трубе
Для зданий с недостаточной прочностью, где не могут быть использованы другие типа кронштейнов. Требуется дополнительно 3-дюйм. труба (3,5 дюйм. наруж. диам, мин. толщина стенки трубы - 40, не поставляется).

HMB

Кронштейн подвесного типа – идеальное и экономичное решение, если имеется соответствующая опорная эстакада/конструкция. Требуется дополнительно 1/2 дюйм. труба, обрезанная и с резьбой (мин. толщина стенки трубы – 40, не поставляется).

Примечание: При заказе монтажных кронштейнов, пожалуйста, указывайте предпочтительный тип кронштейна и код базовой модели обогревателя, который будет крепиться на этот кронштейн. Например, **PMB-HUH2-16.** Монтажные комплекты изготовлены из стали и покрыты черной эмалевой краской. При транспортировке для кронштейна и обогревателя требуется опорная конструкция.

* Не подходят для моделей HUH2-30 или HUH2-36

Термореле

ET5STS (однополюсной)

Термостат линейного напряжения
22 Ампера омической нагрузки, макс. 277 Впрт, 3/4 л.с. при 125 Впрт; 1-1/2 л.с. при 250/277 Впрт
Отгрузочный вес - 0,6 фунтов (0,28 кг).

BTX1-N-A (однополюсной) Нагрев или охлаждение

Класс I, Раздел 1 и 2, Группы C и D
Класс II, Раздел 1, Группы E, F и G
Класс II, Раздел 2, Группы F и G; Класс III; T6
Класс I, Зона 1 и2, Ex db, Группы IIA, IIB, T6, Gb
Класс I, Зона 1 и 2, AEx db, Группы IIA, IIB, T6, Gb
Класс II, Зона 21 и 22, Ex tb, Группы IIIA, IIIB и IIIC, T85°C, Db
Класс II, Зона 21 и 22, AEx tb, Группы IIIA, IIIB и IIIC, T85°C, Db
-50°C ≤ T окр ≤ +40°C, IP66, Тип 4
Диапазон настройки температур: от 40°F до 80°F (от 5°C до 25°C)
ст. труб. резьба 3/4” на отверстиях трубопровода сверху и снизу
Отгрузочный вес – 3,5 фунта (1,6 кг)
22 Ампера омической нагрузки, макс. 480 Впрт; 1/2 л.с. при 125 Впрт
1 л.с. при 250 Впрт (подходит для цепи управления 24 Впрт или 120 Впрт)

Таблица рабочих характеристик по пару

SRH2-12-C-1-*при 60 Гц

фунт/кв. дюйм	°F	Рабочие параметры	Температура воздуха на входе								
			-10	0	10	20	30	40	50	60	70
10	239	Выход (10^3 БТЕ/час)	77	74	70	66	63	59	56	53	49
		Конд. (фунтов/час)	81	77	73	69	66	62	59	55	52
		ВТВ (°F)	45.6	54.2	62.6	71.0	79.3	87.5	95.7	103.9	111.9
20	259	Выход (10^3 БТЕ/час)	84	80	76	72	69	65	62	58	55
		Конд. (фунтов/час)	89	85	81	77	73	69	66	62	59
		ВТВ (°F)	50.2	58.8	67.3	75.8	84.1	92.2	100.4	108.6	116.8
50	298	Выход (10^3 БТЕ/час)	95	92	88	84	81	77	73	70	66
		Конд. (фунтов/час)	104	100	96	92	88	84	80	77	73
		ВТВ (°F)	58.8	67.5	76.2	84.7	93.2	101.6	109.9	118.2	126.4
80	324	Выход (10^3 БТЕ/час)	104	100	96	92	89	85	82	78	75
		Конд. (фунтов/час)	116	112	108	103	99	95	91	87	83
		ВТВ (°F)	64.9	73.7	82.5	91.1	99.7	108.2	116.6	125.0	133.2
100	338	Выход (10^3 БТЕ/час)	108	105	101	97	93	89	86	82	79
		Конд. (фунтов/час)	123	118	114	110	105	101	97	93	89
		ВТВ (°F)	68.1	76.9	85.7	94.4	103.0	111.6	120.0	128.4	136.7
150	366	Выход (10^3 БТЕ/час)	117	113	109	105	101	98	94	90	87
		Конд. (фунтов/час)	136	131	127	122	118	114	109	105	101
		ВТВ (°F)	74.3	83.2	92.1	100.9	109.6	118.2	126.8	135.3	143.7

- **Если питание 50 Гц, уменьшите выходные значения на 6%. Приведенные выше цифры основаны на расчётах на уровне моря.**
- ***См. стр. 5 для полного кода модели**

SRH2-16-C-1-*при 60 Гц

фунт/кв. дюйм	°F	Рабочие параметры	Температура воздуха на входе								
			-10	0	10	20	30	40	50	60	70
10	239	Выход (10^3 БТЕ/час)	123	117	111	105	100	94	89	84	78
		Конд. (фунтов/час)	129	122	116	110	104	99	93	88	82
		ВТВ (°F)	48.5	56.9	65.3	73.5	81.7	89.8	98.0	106.0	113.9
20	259	Выход (10^3 БТЕ/час)	132	126	121	115	109	104	98	93	87
		Конд. (фунтов/час)	141	134	128	122	116	110	104	99	93
		ВТВ (°F)	53.1	61.6	70.0	78.3	86.6	94.8	103.0	111.0	119.0
50	298	Выход (10^3 БТЕ/час)	152	146	140	134	128	122	117	111	106
		Конд. (фунтов/час)	166	160	153	146	140	134	128	122	116
		ВТВ (°F)	62.4	71.0	79.5	88.0	96.4	104.7	112.9	121.1	129.2
80	324	Выход (10^3 БТЕ/час)	166	159.0	153	147.0	141	135	130	124	118
		Конд. (фунтов/час)	185	178.0	171	165.0	158	151	145	139	132
		ВТВ (°F)	68.9	77.6	86.2	94.8	103.2	111.6	119.9	128.2	136.3
100	338	Выход (10^3 БТЕ/час)	173	166	160	154	148	142	136	130	125
		Конд. (фунтов/час)	195	188	181	174	168	161	154	148	141
		ВТВ (°F)	72.2	81.0	89.6	98.2	106.7	115.1	123.5	131.8	140.0
150	366	Выход (10^3 БТЕ/час)	186	180	174	168	161	155	150	144	138
		Конд. (фунтов/час)	217	209	202	195	188	181	174	167	160
		ВТВ (°F)	78.8	87.6	96.4	105.1	113.7	122.2	130.6	139.0	147.3

- **Если питание 50 Гц, уменьшите выходные значения на 6%. Приведенные выше цифры основаны на расчётах на уровне моря.**
- ***См. стр. 5 для полного кода модели**

Таблица рабочих характеристик по пару

SRH2-20-C-1-*при 60 Гц			Температура воздуха на входе								
фунт/кв. дюйм	°F	Рабочие параметры	-10	0	10	20	30	40	50	60	70
10	239	Выход (10^3 БТЕ/час)	207	197	187	178	168	159	150	141	132
		Конд. (фунтов/час)	217	207	196	186	177	167	157	148	139
		ВТВ (°F)	44.3	52.9	61.2	69.7	78.1	86.4	94.6	102.8	110.9
20	259	Выход (10^3 БТЕ/час)	227	217	207	197	187	178	168	159	150
		Конд. (фунтов/час)	241	230	220	209	199	189	179	169	159
		ВТВ (°F)	49.4	58.0	66.5	75.0	83.4	91.7	100	108.1	116.2
50	298	Выход (10^3 БТЕ/час)	260	250	239	229	220	210	200	191	181
		Конд. (фунтов/час)	285	274	262	251	240	230	219	209	198
		ВТВ (°F)	58.2	66.9	75.5	84.1	92.6	101	109.3	117.7	125.9
80	324	Выход (10^3 БТЕ/час)	284	273	262	252	242	232	222	212	203
		Конд. (фунтов/час)	317	305	294	282	271	260	249	238	227
		ВТВ (°F)	64.3	73.1	81.8	90.4	99.0	107.5	115.9	124.3	132.6
100	338	Выход (10^3 БТЕ/час)	296	285	274	264	254	243	234	224	214
		Конд. (фунтов/час)	335	323	311	299	287	276	265	254	243
		ВТВ (°F)	67.4	76.3	85.0	93.7	102.3	110.8	119.3	127.7	136.0
150	366	Выход (10^3 БТЕ/час)	319	308	297	287	276	266	256	246	237
		Конд. (фунтов/час)	371	359	346	334	322	310	298	287	275
		ВТВ (°F)	73.6	82.5	91.4	100.2	108.9	117.5	126.0	134.5	142.9

- **Если питание 50 Гц, уменьшите выходные значения на 6%. Приведенные выше цифры основаны на расчётах на уровне моря.**
- ***См. стр. 5 для полного кода модели**

SRH2-24-C-1-*при 60 Гц			Температура воздуха на входе								
фунт/кв. дюйм	°F	Рабочие параметры	-10	0	10	20	30	40	50	60	70
10	239	Выход (10^3 БТЕ/час)	426	403	383	362	342	323	304	286	267
		Конд. (фунтов/час)	446	422	401	379	359	338	319	299	280
		ВТВ (°F)	77.9	85.1	92.5	99.8	107	114.2	121.2	128.1	135
20	259	Выход (10^3 БТЕ/час)	471	448	427	406	385	364	344	325	305
		Конд. (фунтов/час)	500	476	453	431	409	387	366	345	325
		ВТВ (°F)	87.2	94.7	102.1	109.4	116.6	123.7	130.6	137.5	144.3
50	298	Выход (10^3 БТЕ/час)	540	518	495	474	452	431	410	390	370
		Конд. (фунтов/час)	591	566	542	518	495	472	449	427	405
		ВТВ (°F)	101.7	109.4	116.9	124.4	131.7	138.9	146.1	153.1	160.1
80	324	Выход (10^3 БТЕ/час)	589	566	543	521	499	477	456	436	415
		Конд. (фунтов/час)	659	633	608	583	558	534	510	487	465
		ВТВ (°F)	111.9	119.7	127.3	134.9	142.3	149.6	156.9	164.0	171.0
100	338	Выход (10^3 БТЕ/час)	614	591	568	545	523	501	480	459	439
		Конд. (фунтов/час)	696	669	643	618	593	568	544	520	497
		ВТВ (°F)	117.1	124.9	132.7	140.3	147.8	155.1	162.4	169.6	176.7
150	366	Выход (10^3 БТЕ/час)	665	641	618	594	572	550	528	506	486
		Конд. (фунтов/час)	773	745	718	691	665	639	614	589	565
		ВТВ (°F)	127.4	135.4	143.2	151.0	158.5	166.1	173.5	180.8	188

- **Если питание 50 Гц, уменьшите выходные значения на 6%. Приведенные выше цифры основаны на расчётах на уровне моря.**
- ***См. стр. 5 для полного кода модели**

Таблица рабочих характеристик по пару

SRH2-30-C-1-*при 60 Гц			Температура воздуха на входе								
фунт/кв. дюйм	°F	Рабочие параметры	-10	0	10	20	30	40	50	60	70
10	239	Выход (10^3 БТЕ/час)	658	625	593	561	530	499	470	441	412
		Конд. (фунтов/час)	690	655	621	588	555	523	492	462	432
		ВТВ (°F)	84	91.2	98.4	105.4	112.4	119.2	126.1	132.7	139.3
20	259	Выход (10^3 БТЕ/час)	711	678.0	644.0	612	580	549	520	490	461
		Конд. (фунтов/час)	755	719.0	684.0	650	617	584	552	520	490
		ВТВ (°F)	91.6	98.9	106.1	113.2	120.3	127.1	134.1	140.8	147.5
50	298	Выход (10^3 БТЕ/час)	818	783	749	715	683	650	619	589	559
		Конд. (фунтов/час)	894	856	819	782	747	712	677	644	611
		ВТВ (°F)	106.7	114.2	121.6	128.9	136.1	143.2	150.2	157.1	163.9
80	324	Выход (10^3 БТЕ/час)	892	857	821	787	754	721	688	657	627
		Конд. (фунтов/час)	998	958	919	880	843	806	770	735	701
		ВТВ (°F)	117.4	125.0	132.5	139.9	147.1	154.3	161.4	168.4	175.3
100	338	Выход (10^3 БТЕ/час)	930	894	859	824	790	757	725	693	661
		Конд. (фунтов/час)	1054	1013	973	933	895	857	821	785	749
		ВТВ (°F)	122.9	130.6	138.1	145.5	152.9	160.1	167.2	174.2	181.2
150	366	Выход (10^3 БТЕ/час)	1007	970	934	899	864	830	797	765	732
		Конд. (фунтов/час)	1171	1128	1086	1045	1005	966	927	889	852
		ВТВ (°F)	133.7	141.5	149.2	156.8	164.3	171.6	178.8	185.9	193

- **Если питание 50 Гц, уменьшите выходные значения на 6%. Приведенные выше цифры основаны на расчётах на уровне моря.**
- ***См. стр. 5 для полного кода модели**

SRH2-36-C-1-*при 60 Гц			Температура воздуха на входе								
фунт/кв. дюйм	°F	Рабочие параметры	-10	0	10	20	30	40	50	60	70
10	239	Выход (10^3 БТЕ/час)	1048	995	943	892	842	793	744	695	649
		Конд. (фунтов/час)	1101	1045	990	937	885	833	778	730	682
		ВТВ (°F)	88.6	95.7	102.6	109.5	116.2	122.9	129.3	135.5	141.8
20	259	Выход (10^3 БТЕ/час)	1132	1078	1025	973	922.0	873	819.0	772	725
		Конд. (фунтов/час)	1206	1148	1091	1036	982.0	929	873.0	822	772
		ВТВ (°F)	96.5	103.6	110.7	117.6	124.4	131.2	137.3	143.8	150.3
50	298	Выход (10^3 БТЕ/час)	1300	1244	1189	1136	1083	1032	981	933	883
		Конд. (фунтов/час)	1427	1365	1305	1246	1188	1132	1077	1023	970
		ВТВ (°F)	112.3	119.6	126.8	133.9	140.9	147.8	154.6	161.3	167.8
80	324	Выход (10^3 БТЕ/час)	1414	1357	1300	1246	1192	1140	1088	1038	983
		Конд. (фунтов/час)	1586	1522	1459	1397	1337	1278	1221	1165	1102
		ВТВ (°F)	123.0	130.4	137.8	144.9	152.0	159.0	165.9	172.7	178.8
100	338	Выход (10^3 БТЕ/час)	1474	1416	1358	1302	1249	1196	1144	1093	1044
		Конд. (фунтов/час)	1673	1607	1542	1479	1417	1357	1299	1241	1185
		ВТВ (°F)	128.6	136.1	143.4	150.6	157.8	164.9	171.9	178.7	185.5
150	366	Выход (10^3 БТЕ/час)	1591	1532	1474	1418	1362	1308	1255	1203	1153
		Конд. (фунтов/час)	1851	1782	1715	1649	1584	1521	1460	1399	1341
		ВТВ (°F)	139.6	147.3	154.8	162.2	169.4	176.6	183.6	190.6	197.5

- **Если питание 50 Гц, уменьшите выходные значения на 6%. Приведенные выше цифры основаны на расчётах на уровне моря.**
- ***См. стр. 5 для полного кода модели**

Имеется в наличии другие серии обогревателей

HUH2
Обогревательные теплообменники серии HUH2 предназначены для паровых теплосистем, работающих на горячей воде, этиленгликоле или на других жидких теплоносителя. Подходит для давления до 400 фунтов/кв.дюйм и температур до 550°F. Отвечают требованиям ASME, им присвоен регистрационный номер Канадской ассоциация по стандартизации.

HHP2
Обогревательные теплообменники серии HHP2 с высокими эксплуатационными характеристиками предназначены для паровых теплосистем, работающих на горячей воде, этиленгликоле или на других жидких теплоносителях. Подходит для давления до 450 фунтов/кв.дюйм и температур до 550°F. Отвечают требованиям ASME, им присвоен регистрационный номер Канадской ассоциация по стандартизации.

XEU1
Взрывозащищенные электрические воздухо-нагреватели серии XEU1 разработаны в соответствии со сертификационными требованиями США и Канады. Нагреватели XEU1 трех типоразмеров представлены 29 моделями с различными комбинациями напряжений и тепловой мощности для удовлетворения ваших специфических требований.

AEU1
Взрывозащищенные электрические воздухо-нагреватели серии AEU1 разработаны в соответствии со сертификационными требованиями ATEX/ IECEx и EACEx. Нагреватели AEU1 трех типоразмеров представлены моделями с характеристиками 400 В, 50 Гц и 480 В, 60 Гц.

Ограниченная 18-месячная гарантия

***Hazloc Heaters*™ гарантирует замену всех взрывозащищенных электрических обогревателей серии SRH2 в случае наличия дефектов материалов или изготовления при нормальных условиях использования в течение восемнадцати (18) месяцев с даты их покупки на следующих условиях:**

1. Обогреватель не должен быть модифицирован/изменен каким-либо образом.
2. Обогреватель должен храниться, устанавливаться и использоваться только в соответствии с инструкцией по эксплуатации и установленной на нем табличкой с техническими данными.
3. Запасные части будут предоставляться бесплатно по мере необходимости, чтобы восстановить любой пробор до нормального рабочего состояния, при условии, что неисправные детали будут возвращены нам (фрахт оплачивается отправителем) и что запасные части будут приняты (фрахт оплачивается получателем).
4. Весь обогреватель в сборе может быть возвращен на наш завод для ремонта или замены (на ваш выбор) с предварительно оплаченной стоимостью за перевозку.
5. Загрязнение грязью, пылью и т. п. или образование коррозии не считаются дефектом.
6. Настоящая гарантия ограничивается фактически указанным оборудованием и ни при каких обстоятельствах не должна включать или распространяться на затраты на установку или демонтаж, а также на косвенные убытки или ущерб.

Эксклюзивный представитель

Для получения дополнительной информации или заказа свяжитесь с компанией «Canam Pipe & Supply», нажав на ссылку, данную ниже.

CANAM pipe & supply

НАШИ КОНТАКТЫ