Примечания

1. Вес-нетто

Без термостата или разъединителя
25 & 30 кВт = 201 фунт (91.5 кг)

Суммарный вес-нетто
Термостат = 7 фунтов (3.1 кг)
Разъединитель = 11 фунтов (4.9 кг)

2. Отгрузочный вес

Без термостата или разъединителя
25 & 30 кВт = 270 фунтов (122.5 кг)

Суммарный отгрузочный вес
Термостат = 7 фунтов (3.1 кг)
Разъединитель = 11 фунтов (4.9 кг)

3. Пределы температуры окружающей среды и высотная отметка

Рабочая: **Газ**: -40°C ≤ Tamb ≤ +40°C; **Пыль**: -30°C ≤ Tamb ≤ +40°C (кроме IECEx с разъединителем -20°C ≤ Tamb ≤ +40°C)
Хранения: -50°C to +60°C
Максимальная высота: 3000 м над уровнем моря

4. Подача воздуха

25 кВт = 3568 м³/ч
30 кВт = 5097 м³/ч

5. Классификация опасных зон

Модели газовых атмосфер или **Модели пылевых атмосфер**

CE 0518 Ex **II 2G, Ex d IID T4 Gb IP55** (ATEX)

Ex d IIB T4 Gb IP55 (IECEx)
1Ex d IIB T4 X IP55 (EAC Ex)
(Подходит для ATEX/IECEx/EAC Ex Зона 1 & 2)

CE 0518 Ex **2D Ex tb IIIB T 135`C Db IP65** (ATEX)

Ex tb IIIB T135°C Db IP65 (IECEx)
Ex tb IIIB T135°C Db X IP65 (EAC Ex)
(Подходит для ATEX/IECEx/EAC Ex Зона 21 & 22)

6. Материалы

Сердечник: углеродистая сталь с не содержащими меди интегральными алюминиевыми ребрами, покрытыми черной высокотемпературной эмалью (Доступны сердечник и/или шкаф, покрытый Heresite)

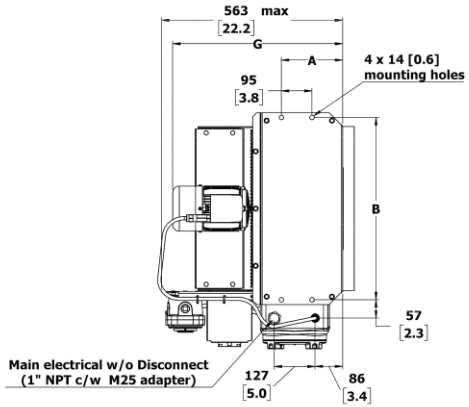

Размер / Разм.	(25-30kW) Дюйм
A	7.5 (191)
B	26.3 (667)
C	24.3 (617)
D	27.0 (686)
E	27.4 (697)
F	7.1 (181)
G	20.8 (528)
H	16.7 (424)

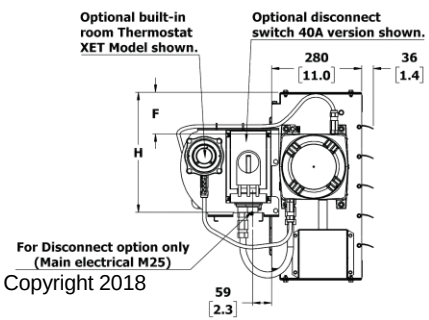

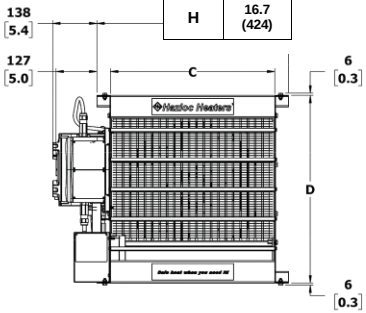

© Copyright 2018

Таблица 1 Спецификации нагревателя AEU1, размер вентилятора 20"

кВт	Напряжение сети	PH Ø	Гц	Диам вент. (дюйм)	Общ. амп.	Мин. сила тока	Макс. размер плавкого предохранителя	Провод питания 90°C мм² (AWG)	БАЗОВАЯ МОДЕЛЬ (? = G ИЛИ D)	Горючее вещество Газ (G) Пыль (D) [нужное обвести]	Дополнительный встроенный термостат [нужное обвести]	Встроенный разъединитель ☑	Поточный вентилятор ☑
25	400	3	50	20	37.1	46.4	50	8.36 (8)	AEU1-?-20-250-400350-B	G или D	Нет или T1 или T2		
	480	3	60		31.1	38.9	40	8.36 (8)	AEU1-?-20-250-480360-B	G или D	Нет или T1 или T2		
30	400	3	50	20	44.3	55.4	60	13.3 (6)	AEU1-?-20-300-400350-B	G или D	Нет или T1 или T2	(не доступно)	
	480	3	60		37.1	46.4	50	8.36 (8)	AEU1-?-20-300-480360-B	G или D	Нет или T1 или T2		

Код модели нагревателя и коды опций

AEU 1 - G - 20 - 250 - 400 3 50 - B - Y - B T1, D1, и т.д.

(штампоавано на отдельном поле таблички)

Серия модели

Поколение
Для крупных изменений

Горючее вещество

Газ	G
Пыль	D

Размер вентилятора

20" (508 мм)	20

Выходная мощность

25 кВт	250
30 кВт	300

Напряжение сети нагревателя

400 вольт[1]	400	@ 50 Гц только
480 вольт[2]	480	@ 60 Гц только

Изменение продукта №
Для минимальных изменений

Встроенные на заводе опции

N	Опции не выбраны
Y	Да, опции выбраны

Коды опций
штампованно в отдельном поле шильдика

T1	Термостат, биметаллический (BTX1-E-A)
T2	Термостат, электронный
D2[3]	Разъединитель, **20A**
D4[3]	Разъединитель, **40A**
F	Поточный вентилятор
H1	Сердечник Heresite
H2	Шкаф Heresite (Включ. жалюзи и вентил.)
H3	Сердечник/шкаф Heresite (Включ. жалюзи и вентил.)

Контрольное напряжение

B	24VAC

Частота

50	50 Гц (@400 вольт только)
60	60 Гц (@480 вольт только)

Фазы

3	3 фазы

[1] Напряжение сети - 400VAC +/- 5% @ 50 Гц.

[2] Напряжение сети - 480VAC Max @ 60 Гц. Номинальное напряжение двигателя - 460VAC +/- 5%.

[3] Встроенный разъединитель отгружается с предварительно встроенной сборкой сальника / кабеля, которую устанавливают и проверяют на месте.

CANAM pipe & supply ~est. 1990

Hazloc Heaters™ Safe heat when you need it!

Электромонтажная схема для стандартного вентилятора

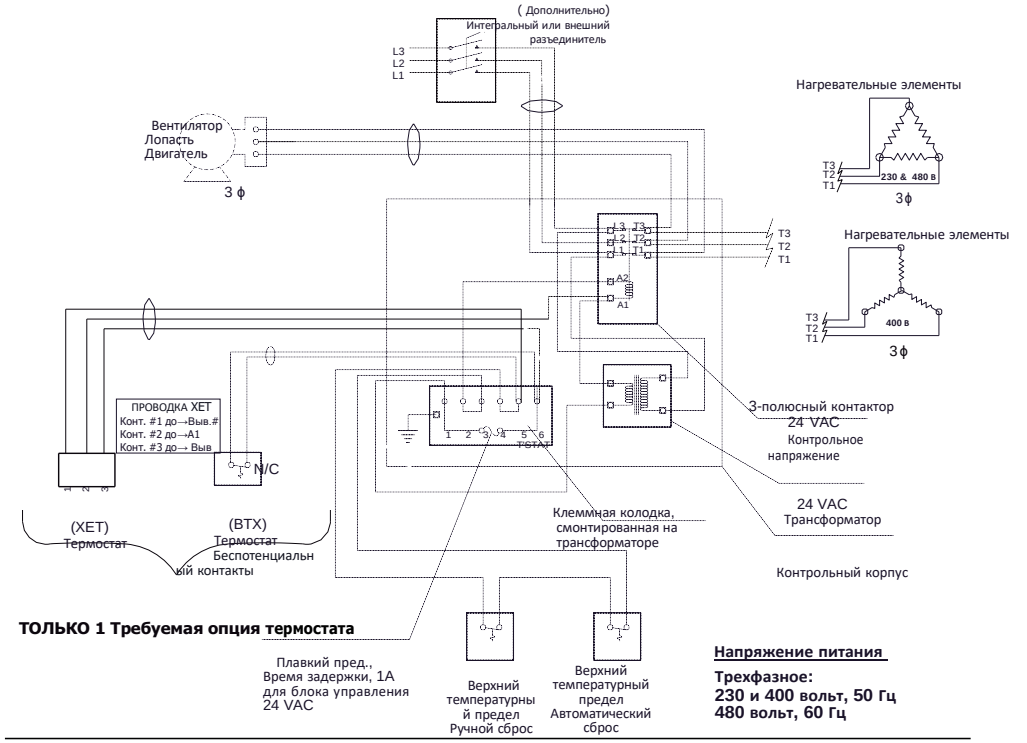

Электромонтажная схема для поточного вентилятора

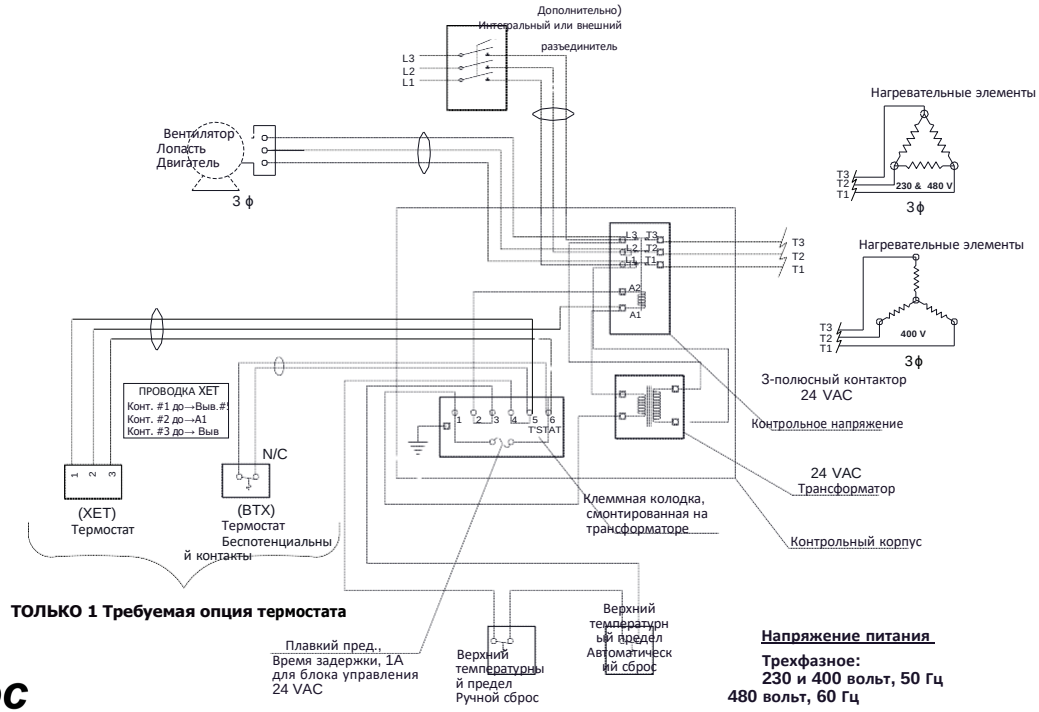

Copyright 2018

Hazloc Heaters™
Safe heat when you need it!