Примечания

1. Вес-нетто

Без термостата или разъединителя
15 & 20 кВт = 176 фунтов (79.8 кг)

Суммарный вес-нетто
Термостат = 7 фунтов (3.1 кг)
Разъединитель = 11 фунтов (4.9 кг)

2. Отгрузочный вес

Без термостата или разъединителя
15 & 20 кВт = 239 фунтов (108.4 кг)

Суммарный отгрузочный вес
Термостат = 7 фунтов (3.1 кг)
Разъединитель = 11 фунтов (4.9 кг)

3. Пределы температуры окружающей среды и высотная отметка

Рабочая: **Газ**: -40°C ≤ Tamb ≤ +40°C; **Пыль**: -30°C ≤ Tamb ≤ +40°C (кроме IECEx с разъединителем -20°C ≤ Tamb ≤ +40°C)
Хранения: -50°C to +60°C
Максимальная высота: 3000 м над уровнем моря

4. Подача воздуха

15 кВт = 2039 м³/ч
20 кВт = 2888 м³/ч

5. Классификация опасных зон

Модели газовых атмосфер или **Модели пылевых атмосфер**

CE 0518 Ex II 2G Ex d II B T4 Gb IP55 (ATEX)
Ex d IIB T4 Gb IP55 (IECEx)
1Ex d IIB T4 X IP55 (EAC Ex)
(Подходит для ATEX/IECEx/EAC Ex Зона 1 & 2)

CE 0518 Ex II 2D, Ex tb IIIB T135°C Db IPO65 (ATEX)
Ex tb IIIB T135°C Db IP65 (IECEx)
Ex tb IIIB T135°C Db X IP65 (EAC Ex)
(Подходит для ATEX/IECEx/EAC Ex Зона 21 & 22)

6. Материалы

Сердечник: углеродистая сталь с не содержащими меди интегральными алюминиевыми ребрами, покрытыми черной высокотемпературной эмалью (Доступны сердечник и/или шкаф, покрытый Heresite)

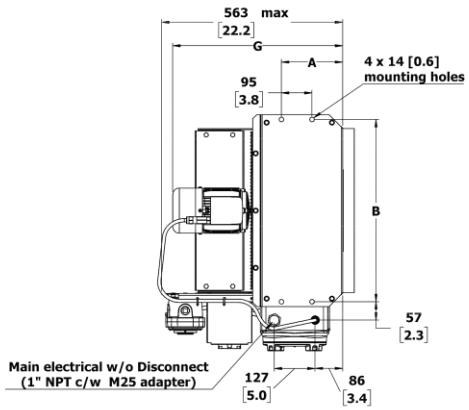

Размер	(15-20kW)
Разм.	Дюйм
A	7.5 (191)
B	22.3 (566)
C	20.3 (515)
D	23.0 (583)
E	23.5 (596)
F	5.1 (130)
G	20.8 (528)
H	14.7 (373)

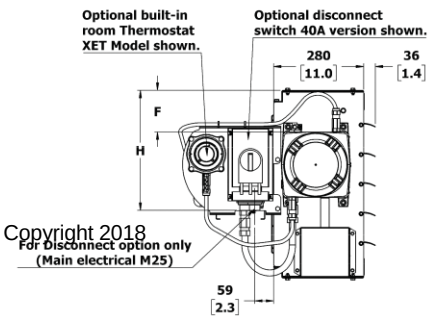

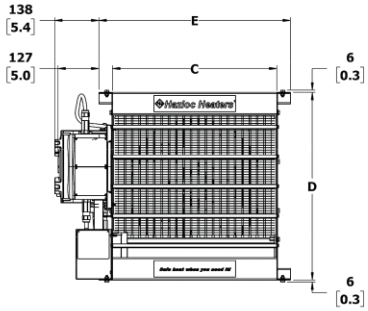

© Copyright 2018

Таблица 1 Спецификации нагревателя AEU1, размер вентилятора 16"

кВт	Напряжение сети	РН ø	Гц	Диам вент. (дюйм)	Общ. амп.	Мин. сила тока	Макс. размер плавкого предохранителя	Провод питания 90°C мм² (AWG)	БАЗОВАЯ МОДЕЛЬ (? = G или D)	Горючее вещество Газ (G) Пыль (D) [нужное обвести one]	Дополнительный встроенный термостат [нужное обвести]	Встроенный разъединитель ☑	Поточный вентилятор ☑
15	230	3	50	16	39.2	49.0	50	8.36 (8)	AEU1-?-16-150-230350-B	G или D	Нет или T1 или T2	(не доступно)	
	400	3	50		22.7	28.4	30	5.26 (10)	AEU1-?-16-150-400350-B	G или D	Нет или T1 или T2		
	480	3	60		19.1	23.9	25	5.26 (10)	AEU1-?-16-150-480360-B	G или D	Нет или T1 или T2		
20	400	3	50	16	29.9	37.4	40	8.36 (8)	AEU1-?-16-200-400350-B	G или D	Нет или T1 или T2		
	480	3	60		25.1	31.4	35	8.36 (8)	AEU1-?-16-200-480360-B	G или D	Нет или T1 или T2		

Код модели нагревателя и коды опций

AEU 1 - G - 16 - 150 - 400 3 50 - B - Y - B — T1, D1, etc. (штамповано в отдельном поле шильдика)

Серия модели

Поколение
Для крупных изменений

Горючее вещество

Газ	G
Пыль	D

Размер вентилятора

16" (406 мм)	16

Выходная мощность

15 кВт	150
20 кВт	200

Напряжение нагревателя

230 вольт[1]	230	@ 50 Гц только
400 вольт[2]	400	@ 50 Гц только
480 вольт[3]	480	@ 60 Гц только

Напряжение сети - 230VAC +/- 5% @ 50 Гц.

[1] Напряжение сети - 400VAC +/- 5% @ 50 Гц.

[2] Напряжение сети - 480VAC Max @ 60 Гц. Номинальное напряжение двигателя - 460VAC +/- 5%.

[3] Встроенный разъединитель отгружается с предварительно встроенной сборкой сальника / кабеля, которую устанавливают и проверяют на месте.

Изменение продукта №
Для минимальных изменений

Встроенные на заводе опции

N	Опции не выбраны
Y	Да, опции выбраны

Коды опций (штамповано в отдельном поле шильдика)

T1	Термостат, биметаллический (BTX1-E-A)
T2	Термостат, электронный
D2[4]	Разъединитель, **20A**
D4[4]	Разъединитель, **40A**
F	Поточный вентилятор
H1	Сердечник Heresite
H2	Шкаф Heresite (Включ. жалюзи и вентил.)
H3	Сердечник/шкаф Heresite (Включ. жалюзи и вентил.)

Контрольное напряжение

B	24VAC

Частота (@230 & 400 вольт только; @480 вольт только)

50	50 Гц
60	60 Гц

Фазы

3	3 фазы

CANAM pipe & supply ~est. 1990

Hazloc Heaters™ Safe heat when you need it!

Электромонтажная схема для стандартного вентилятора

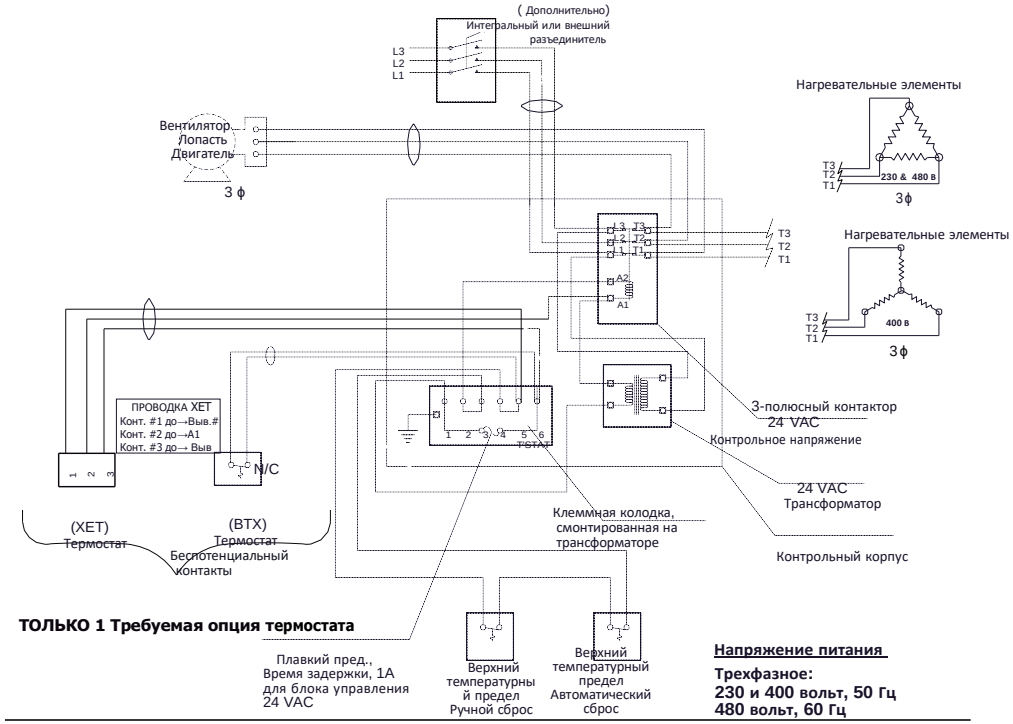

Электромонтажная схема для поточного вентилятора

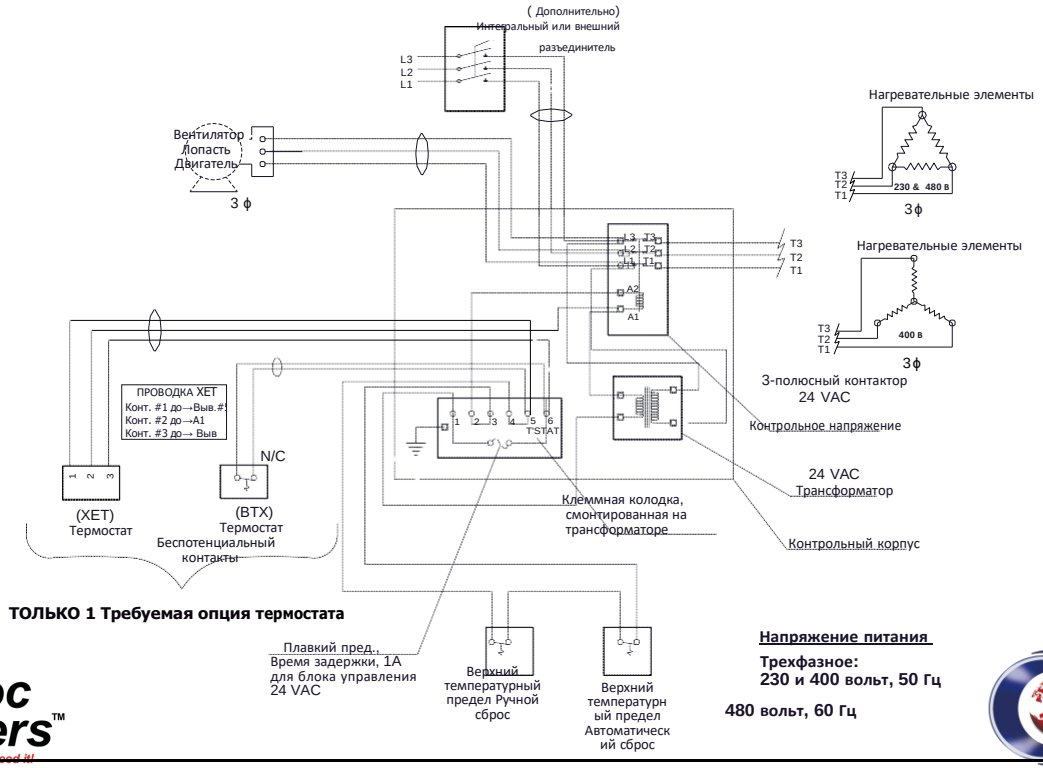

© Copyright 2018

Hazloc Heaters™
Safe heat when you need it!

CANAM pipe & supply
~est. 1990